MaxiArm
people oriented

hawle

HAWLE-**COMBIFLEX**

Модульная универсальность

www.maxiarm.ru

HAWLE. **MADE FOR GENERATIONS.**

HAWLE-**COMBIFLEX**

Модульная универсальность

Модульное изделие HAWLE-Combiflex представлено в размерах DN 250 и DN 300 до PN 16. Конструкция может быть адаптирована в соответствии с индивидуальными требованиями на месте. При этом к горизонтальным отводам можно присоединять различные задвижки (с полным проходом, с редукцией на DN 200 или DN 150) с муфтами ZAK 46 и испытанные задвижки E2, а также подходящие заглушки с муфтами ZAK 69.

Вертикальный отвод по выбору может быть оснащён фланцевым отводом DN 100 или DN 150 и обеспечивает полный доступ для проведения работ по техническому и сервисному обслуживанию сети, а также установку вантуза или гидранта. В случае возможных изменений HAWLE-Combiflex все элементы можно установить через существующие колодцы.

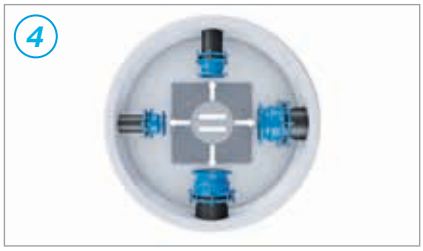

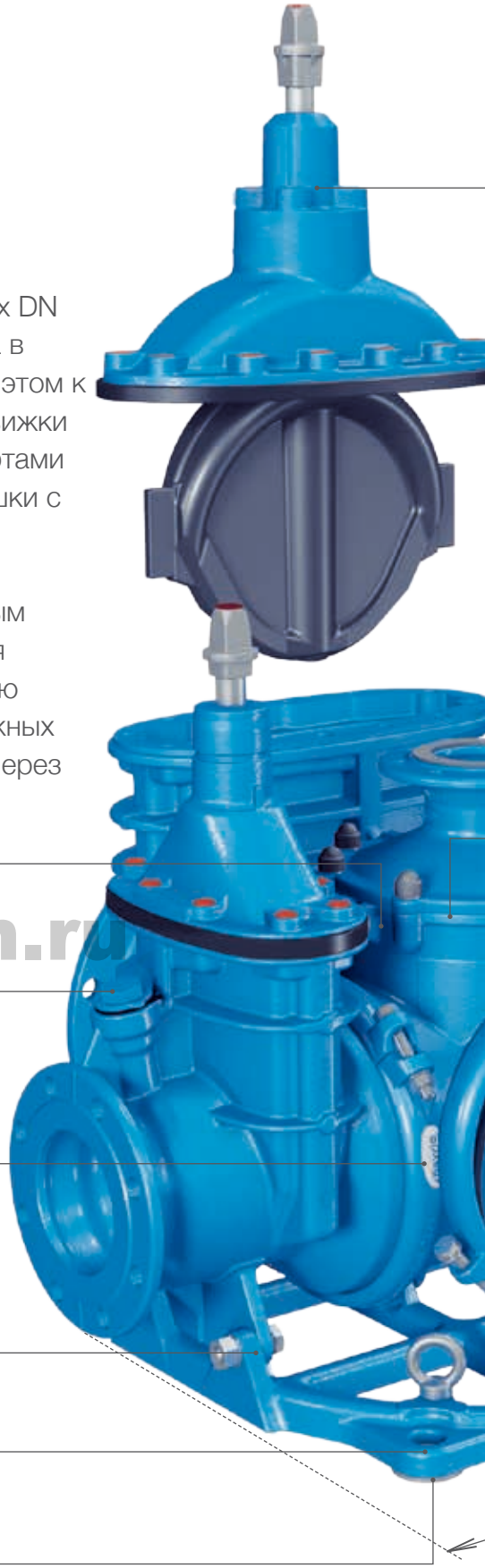

Крепление на средней части (2)

Отвод ZAK 46 (1)
для домового подключения, датчиков, инжекционных систем и т.д.

Пломба качества

Крепление на раме (2)

Точка крепления (3)
на основании

Комплект проставок на основании

Одинаковый монтажный размер для каждого диаметра (4)

www.maxiarm.ru

MaxiArm
people oriented

Все изображения, технические характеристики, размеры (все размеры указаны в мм) и масса приведены без обязательств. Возможны изменения.

MaxiArm
people oriented

hawle

Технология задвижек E2

Запчасти и принадлежности

Вертикальный отвод с плоским уплотнением
для гидрантов, вантузов, распределителей ZAK

Высококачественная антикоррозионная защита

5 Свободный проход

www.maxiarm.ru

6 Система соединения исключает напряжения

7 Все элементы по отдельности можно установить через существующие колодцы

8 Интегрированные рым-болты

Заглушка с отводом ZAK 69

HAWLE - **ГАРАНТИЯ КАЧЕСТВА**

hawle 10 JAHRE Qualitätsgarantie

RAL GÜTEZEICHEN SCHWERER KORROSIONSSCHUTZ VON ARMATUREN UND FORMSTÜCKEN

DVGW GEPRÜFT

qualityaustria SYSTEMZERTIFIZIERT ISO 9001:2008 NR.00545/0 ISO 14001:2004 NR.01873/0

Все изображения, технические характеристики, размеры (все размеры указаны в мм) и масса приведены без обязательств. Возможны изменения.

HAWLE-**COMBIFLEX**

Производственная программа

Возможность индивидуального конфигурирования всех отводов.

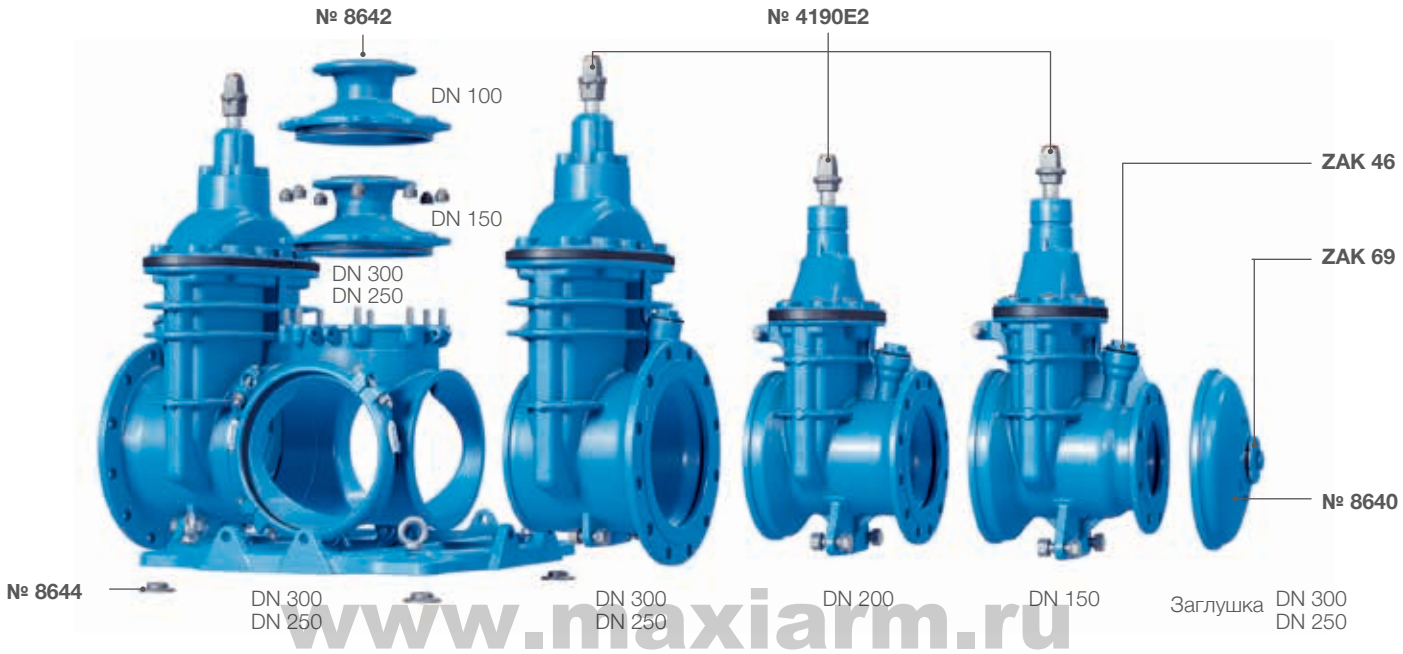

www.maxiarm.ru

№ заказа	Исполнение	PN	Диаметр /DN	Возможный переход / DN	Возможный вертикальный отвод/DN	Масса макс.
4420E2	Индивидуальное конфигурирование	10	250	150	100	465
		16		200		
				250	150	
		10	300	150	100	650
		16		200		
				300	150	

HAWLE-COMBIFLEX ЗАГЛУШКА

№ 8640

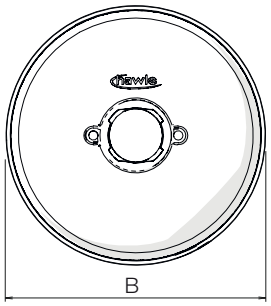

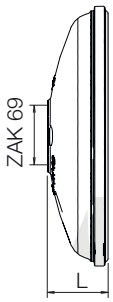

DN	HAWLE-COMBIFLEX Заглушка			
	B	Муфта ZAK	L	Масса
250	284	ZAK 69	67	5,5
300	335	ZAK 69	77	7,5

Все изображения, технические характеристики, размеры (все размеры указаны в мм) и масса приведены без обязательств. Возможны изменения.

MaxiArm people oriented

hawle

HAWLE-COMBIFLEX ЗАДВИЖКА E2

№ 4190E2

Задвижка переходная

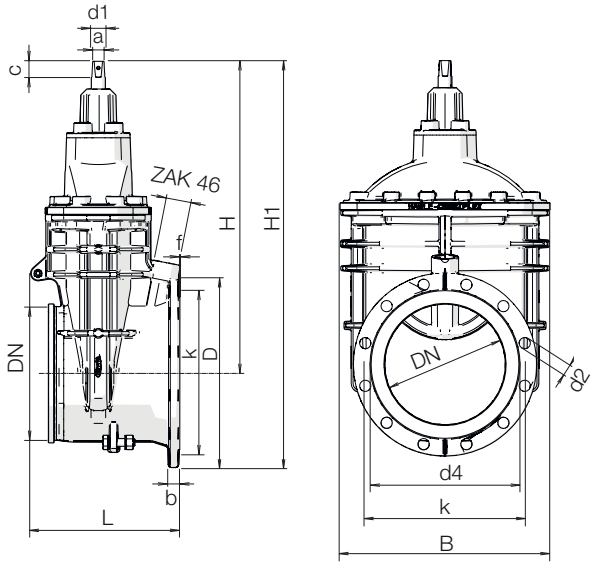

DN	HAWLE-COMBIFLEX Задвижка E2																			
	Фланец							Болты			Шпиндель			Задвижка						
	DN	PN	D	b	k	d4	f	Кол-во	Резьба	d2	a	c	d1	Клин DN	Сервисный отвод	H	H1*	L*	B*	Масса
250	150	10 16	285	19	240	209	3	8	M20	23	19,3	38	28	200	ZAK 46	561	727	337	356	61,0
	200	10 16	340	20	295	264	3	8 12	M20	23	24,3	48	32	200	ZAK 46	561	730	337	356	62,0
	250	10 16	400	22	350 355	319	3	12	M20 M24	23 28	27,3	48	34	250	ZAK 46	670	870	337	438	89,0
300	150	10 16	285	19	240	209	3	8	M20	23	19,3	38	28	200	ZAK 46	561	754	361	356	65,0
	200	10 16	340	20	295	264	3	8 12	M20	23	24,3	48	32	200	ZAK 46	561	754	361	356	66,0
	300	10 16	455	24,5	400 410	367	4	12	M20 M24	23 28	27,3	48	34	300	ZAK 46	753	981	361	523	132,0

www.maxiarm.ru

* Транспортировочный размер

HAWLE-COMBIFLEX ВЕРТИКАЛЬНЫЙ ОТВОД

с интегрированным плоским уплотнением

№ 8642

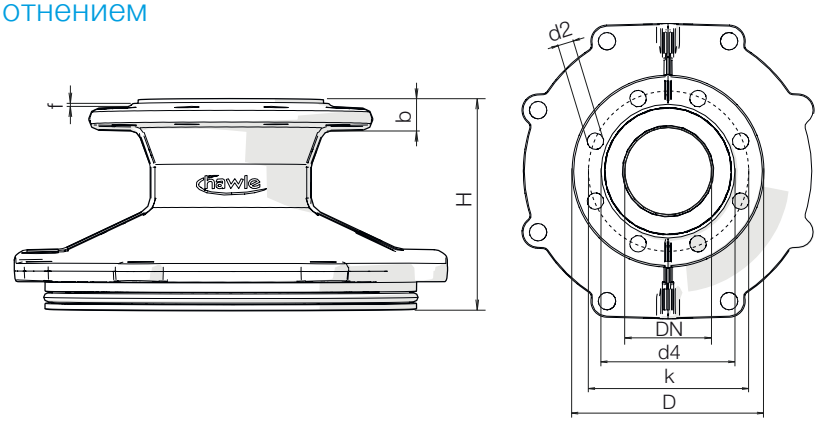

DN	HAWLE-COMBIFLEX Вертикальный отвод											
	Фланец							Болты			Ветикальный отвод	
	DN	PN	D	b	k	d4	f	Кол-во	Резьба	d2	H	Масса
250	100	10 16	220	19	180	153	3	8	M16	19	146	12,0
	150	10 16	285	19	240	209	3	8	M20	23	146	11,0
300	100	10 16	220	19	180	153	3	8	M16	19	160	14,0
	150	10 16	285	19	240	209	3	8	M20	23	160	13,0

HAWLE-**COMBIFLEX**

Запчасти и принадлежности

HAWLE-COMBIFLEX Распорная шайба для монтажной рамы
из 4 частей

№ 8644

Нержавеющая сталь

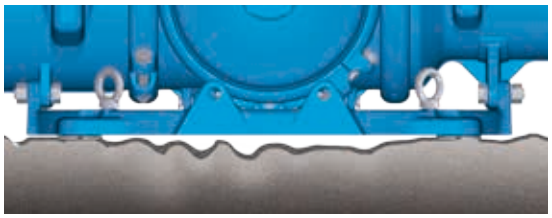

HAWLE-COMBIFLEX Формуляр заказа

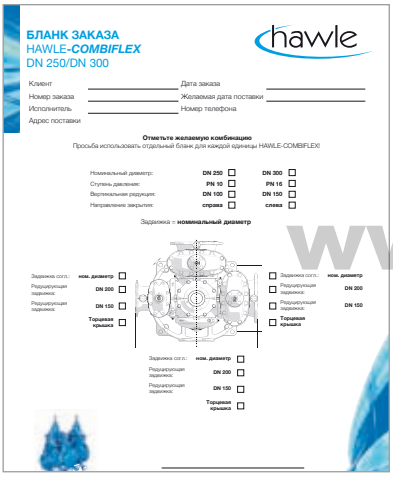

БЛАНК ЗАКАЗА
HAWLE-*COMBIFLEX*
DN 250/DN 300

hawle

Клиент _____ Дата заказа _____
Номер заказа _____ Желаемая дата поставки _____
Исполнитель _____ Номер телефона _____
Адрес поставки

Отметьте желаемую комбинацию
Просьба использовать отдельный бланк для каждой единицы HAWLE-COMBIFLEX!

Номинальный диаметр:	DN 250 ☐	DN 300 ☐
Ступень давления:	PN 10 ☐	PN 16 ☐
Вертикальная редукция:	DN 100 ☐	DN 150 ☐
Направление закрытия:	справа ☐	слева ☐

Задвижка = **номинальный диаметр**

Задвижка согл.:	ном. диаметр ☐		☐	Задвижка согл.:	ном. диаметр
Редуцирующая задвижка:	DN 200 ☐		☐	Редуцирующая задвижка:	DN 200
Редуцирующая задвижка:	DN 150 ☐		☐	Редуцирующая задвижка:	DN 150
	Торцевая крышка ☐		☐		Торцевая крышка

Задвижка согл.:	ном. диаметр ☐
Редуцирующая задвижка:	DN 200 ☐
Редуцирующая задвижка:	DN 150 ☐
	Торцевая крышка ☐

С помощью данного формуляра Вы в кратчайшее время сможете конфигурировать Вашу систему HAWLE-Combiflex в соответствии с конкретными задачами. Этот документ будет сопровождать Вашу индивидуальну систему HAWLE-Combiflex начиная с заказа и заканчивая изготовлением и отправкой.

www.maxiarm.ru

ЗАДВИЖКА E2. ЗАПЧАСТИ И ПРИНАДЛЕЖНОСТИ

№ 7800	№ 9920	№ 9000E2	№ 9500E2

№ 8710E2	№ 8630E2	№ 8690E2	№ 8700E2

Все изображения, технические характеристики, размеры (все размеры указаны в мм) и масса приведены без обязательств. Возможны изменения.

Превосходные принадлежности для вертикального отвода:
Гидранты и воздушные вантузы

№ 5060	№ 5035	№ 9836	№ 9837	№ 9838

Домовые подключения (система ZAK)

№ 2810	№ 3162	№ 6465	№ 3721	№ 2811	№ 6160

www.maxiarm.ru

Фланцы

№ 7994	№ 0400	№ 7602	№ 0801	№ NL41	№ NL42

Прочее
Присоединительное промежуточное кольцо с отводами ZAK

№ 8591

MaxiArm
people oriented

hawle

АРМАТУРА КОМБИ HAWLE

Ассортиментная группа

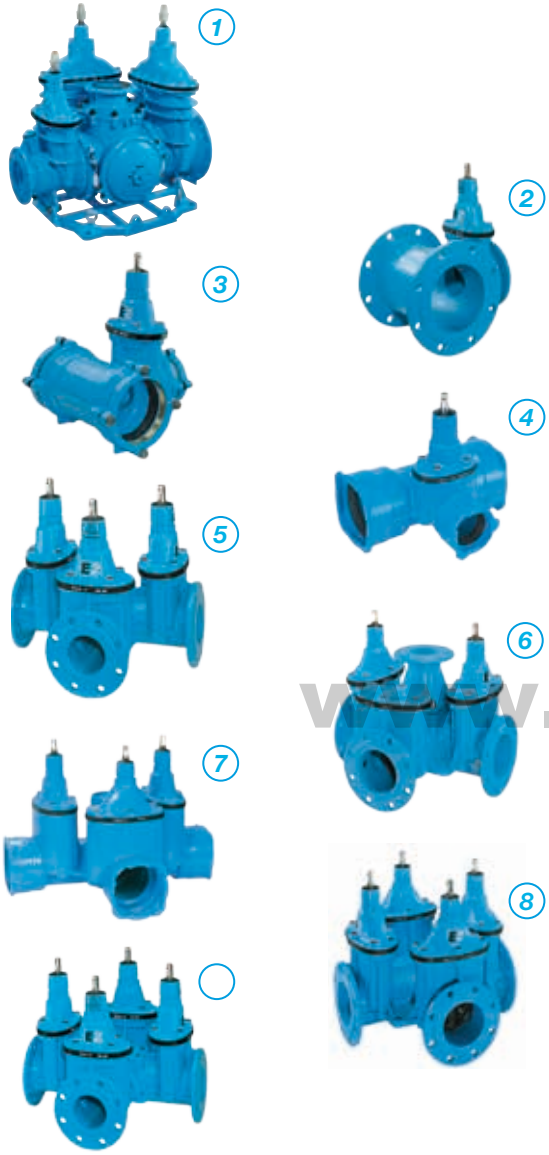

Арматура Комби HAWLE							
Исполнение	80	100	125	150	200	250	300
1 HAWLE-COMBIFLEX							
2 Комби-Т, Фланец							
3 Комби-Т, System 2000							
4 Задвижка MMB, BAIO							
5 Комби-III, Фланец, без вертикального отвода							
6 Комби-III, Фланец, с вертикальным отводом							
7 Комби-III, BAIO, с вертикальным отводом							
8 Комби-IV, без вертикального отвода							
9 Комби-IV, с вертикальным отводом							

www.maxiarm.ru

info@maxiarm.ru
т. +7 (499) 167-13-11, (925) 226-29-37/38
ООО "Максиарм
www.maxiarm.ru

AUSTRIA
ООО "Максиарм"
Черницынский проезд д.3 с.1
107241 г. Москва, Россия

т. +7 (499) 167 13 11, т. +7 (925) 226 29 37/38
e-mail: info@maxiarm.ru www.maxiarm.ru